GS-5076

Rotating Anode X-Ray Tube Tubes
Radiogénes à Anode Tournante
Drehanoden - Röntgenröhre
Tubos de Rayos-X con Ánodo Giratorio

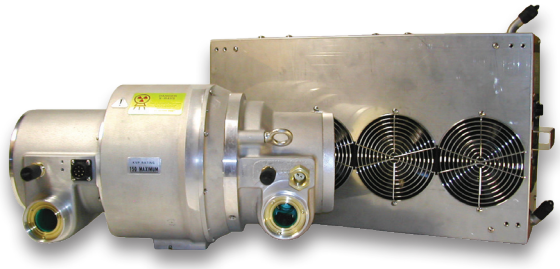

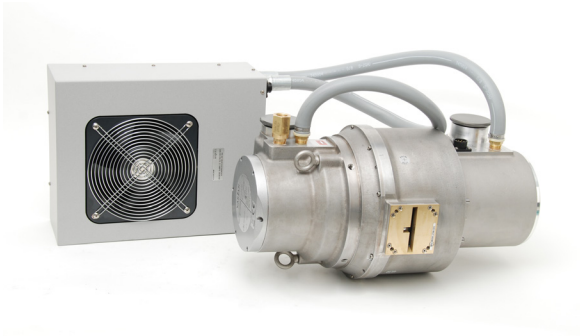

Note: Document originally drafted in the English language.
Note : Document à l'origine rédigé dans l'anglais.
Anmerkung: Dokument ursprünglich gezeichnet in der englischen Sprache.
Nota: Documento elaborado originalmente en la lengua inglesa.

Product Description

The GS-5076 is a 6.9" (175 mm) 150 kV, 3.7 MJ (5.0 MHU) maximum anode heat content, rotating anode insert. This insert is specifically designed for CT Scanners. The insert features a 7° tungsten-rhenium facing on molybdenum with a graphite backed target and is available with the following nominal focal spots:

0.4 x 0.7
0.6 x 1.3
IEC 60336

Loading Factor for slit focal:
Small - 120 kV, 100 mA
Large - 120 kV, 200 mA

Maximum Anode Cooling Rate:
7,100 W (10 kHU/sec)

Maximum continuous anode heat dissipation:
7,100 W (10 kHU/sec)

Nominal Anode Input Power: Load Time 1 Second (120 Hz)
Small - 28 kW IEC 60613:2010
Large - 48 kW IEC 60613 :2010

Nominal CT Anode Input Power:
60 Hz
Small - 20.4 kW IEC 60613:2010
Large - 36 kW IEC 60613:2010
120 Hz
Small - 28 kW IEC 60613:2010
Large - 48 kW IEC 60613:2010

Nominal CT Scan Power Index:
60 Hz
Small - 20.4 kW IEC 60613:2010
Large - 36 kW IEC 60613:2010
120 Hz
Small - 28 kW IEC 60613:2010
Large - 47.2 kW IEC 60613:2010

Reference Axis:
Perpendicular to port face.

This insert is intended for use in a Varex Imaging B-590H housing.

Description du Produit

Le tube GS-5076, est une tube à anode tournante de plateau 175 mm, (6,9 pouces), 150 kV, d'une capacité therimque de 3.7 MJ (5,0 MUC). Il est à spécialement concu pour une utilisation avec les scanners CT. Le pente de l'anode en molybdéne traitée, tungsténe, rhènium, recourte de graphite, est de 7°. La dimension des foyers est de:

0,4 x 0,7
0,6 x 1,3
CEI 60336

Facteur de charge pour foyer à fente:
Petit - 120 kV, 100 mA
Grand - 120 kV, 200 mA

Toux maximum de refroidissement de l'anode:
7,100 W (10 kUC/sec)

Description calorifique maximim de l'anode (en continu):
7,100 W (10 kUC/sec)

Puissance Nominale de l'anode: Charge 1 seconde de temps (120 Hz)
Petit - 28 kW CEI 60613:2010
Grand - 48 kW CEI 60613:2010

Puissance appliquée à l'anode nominale de CT:
60 Hz
Petit - 20.4 kW CEI 60613:2010
Grand - 36 kW CEI 60613:2010
120 Hz
Petit - 28 kW CEI 60613:2010
Grand - 48 kW CEI 60613:2010

Index nominal de puissance de balayage de CT
60 Hz
Petit - 20.4 kW IEC 60613:2010
Grand - 36 kW IEC 60613:2010
120 Hz
Petit - 28 kW IEC 60613:2010
Grand - 47.2 kW IEC 60613:2010

Référence axe:
Perpendiculaire à la face de sortie.

Ce tube est essentiellement destiné à être employé dans les gaines Varex Imaging des séries B-590H.

Produktbeschreibung

Die GS-5076 ist eine 175 mm (6.9") Doppelfokus Drehanoden-Röntgenröhre, mit einer Anoden Wärmespeicherkapazität von 3.7 MJ (5.0 MHU) und einer max. Spannungsfestigkeit von 150 kV. Die Röntgenröhre wurde für den Einsatz an CT Scanners entwickelt. Der rückseitig graphitbeschichtete Wolfram Rhenium-Molybdän Anodenteller besitzt einen Winkel von 7°. Folgende Brennfleckkombination ist lieferbar:

0.4 x 0.7
0.6 x 1.3
IEC 60336

Ladefaktor:
Klein - 120 kV, 100 mA
Gross - 120 kV, 200 mA

Nennliestung der Anode:
7,100 W (10 kHU/sek)

Maximale kontinuierliche Wärmeableitung des Anodentellers:
7,100 W (10 kHU/sek)

Nominale Anoden Eingangsleistung: Ladezeit 1 Sekunde (120 Hz)
Klein - 28 kW IEC 60613:2010
Gross - 48 kW IEC 60613:2010

CT Anoden Eingangs-Nennleistung:
60 Hz
Klein - 20.4 kW IEC 60613:2010
Gross - 36 kW IEC 60613:2010
120 Hz
Klein - 28 kW IEC 60613:2010
Gross - 48 kW IEC 60613:2010

CT Scan Nennleistungsindex :
60 Hz
Klein - 20.4 kW IEC 60613:2010
Gross - 36 kW IEC 60613:2010
120 Hz
Klein - 28 kW IEC 60613:2010
Gross - 47.2 kW IEC 60613:2010

Referenz Achsen:
Senkrecht zum Strahlenaustrittsfenster.

Die Röntgenröhre ist für den Einbau in die Varex Imaging Strahlerhaube B-590H vorgesehen.

Descripcion del Producto

El GS-5076 es un tubo de ánodo giratorio de 175 mm (6.9"), 150 kV, 3.7 MJ (5.0 kUC), la cual es el maximo almacenaje termal del anodo, es diseñado especificamente para uso en CT scanners. El blanco emisor es una combinación de tungsteno, renio y molibdeno con grafito en la parte posterior con un rayo central de 7 grados y está disponible con las siguientes combinaciones de marcas focales:

0.4 x 0.7
0.6 x 1.3
IEC 60336

Carga Electrica Para la Abertura Focal:
Pequeño - 120 kV, 100 mA
Grande - 120 kV, 200 mA

Medida Maxima del Enfriamiento del Anodo:
7,100 W (10 kHU/seg)

Maxima disipación termal continuo del Anodo:
7,100 W (10 kHU/seg)

El Poder de Penetración para el anodo nominal tiempo de carga 1 segundo (120 Hz)
Pequeño - 28 kW IEC 60613:2010
Grande - 48 kW IEC 60613:2010

El Poder de Penetración para Potencia nominal de entrada CT del ánodo:
60 Hz
Pequeño - 20.4 kW IEC 60613:2010
Grande - 36 kW IEC 60613:2010
120 Hz
Pequeño - 28 kW IEC 60613:2010
Grande - 48 kW IEC 60613:2010

Índice de potencia nominal exposiciones CT:
60 Hz
Pequeño - 20.4 kW IEC 60613:2010
Grande - 36 kW IEC 60613:2010
120 Hz
Índice de potencia nominal exposiciones CT:
Pequeño - 28 kW IEC 60613:2010
Grande - 47.2 kW IEC 60613:2010

Referencia de axes:
Perpendicular a la abertura facial.

Este tubo es diseñado, para uso en los encajes Varex Imaging de la serie B-590H.

Copyright © 2022, Varex Imaging Corporation. All Rights Reserved.

Volumetric / Helical Scan Ratings IEC 60613
Tableaux des Caractéristiques Nominales de Balayage Volumétrique/Hélicoïdal CEI 60613
Volumen-/Spiralbelichtungs-Leistungdiagramme IEC 60613
Volumétrico/Clasificación Grafica del Escán/Helicoideo IEC 60613

3Ø 50 Hz

■ 0.4 x 0.7 Focal Spot 7 Degrees
0,4 x 0,7 Dimension Focale 7 Degrés
0.4 x 0.7 Brennfleck 7 Grad
0.4 x 0.7 De Marcas Focales 7 Grados

Volume scan time (seconds)	Maximum allowed tube current (mA) as a function of the following starting heat storage and tube voltages								
	Starting heat storage = 40 %			Starting heat storage = 55 %			Starting heat storage = 70 %		
	80 kV	100 kV	120 kV	80 kV	100 kV	120 kV	80 kV	100 kV	120 kV
1	220	180	150	220	180	150	220	180	150
2	220	180	150	220	180	150	220	180	150
4	220	180	150	220	180	150	220	180	150
10	220	180	150	220	180	150	220	180	150
20	220	180	150	220	180	150	220	180	150
30	220	180	150	220	180	150	220	180	150
40	220	180	150	220	180	150	220	180	150
50	220	180	150	220	180	150	210	170	140
60	220	180	150	220	180	150	190 (a)	150 (a)	130 (a)
70	220	180	150	220	180	150	170 (a)	140 (a)	110 (a)

■ 0.6 x 1.3 Focal Spot 7 Degrees
0,6 x 1,3 Dimension Focale 7 Degrés
0.6 x 1.3 Brennfleck 7 Grad
0.6 x 1.3 De Marcas Focales 7 Grados

Volume scan time (seconds)	Maximum allowed tube current (mA) as a function of the following starting heat storage and tube voltages								
	Starting heat storage = 40 %			Starting heat storage = 55 %			Starting heat storage = 70 %		
	80 kV	100 kV	120 kV	80 kV	100 kV	120 kV	80 kV	100 kV	120 kV
1	390	310	260	390	310	260	390	310	260
2	390	310	260	390	310	260	390	310	260
4	390	310	260	390	310	260	390	310	260
10	390	310	260	390	310	260	390	310	260
20	390	310	260	390	310	260	380	300	250
30	390	310	260	390	310	260	340 (a)	270 (a)	230 (a)
40	390	310	260	380	300	250	270 (a)	210 (a)	180 (a)
50	390	310	260	350 (a)	280 (a)	230 (a)	220 (a)	180 (a)	150 (a)
60	390	310	260	290 (a)	230 (a)	190 (a)	190 (a)	150 (a)	130 (a)
70	340 (a)	270 (a)	230 (a)	260 (a)	200 (a)	170 (a)	170 (a)	140 (a)	110 (a)

3Ø 120 Hz

■ 0.4 x 0.7 Focal Spot 7 Degrees
0,4 x 0,7 Dimension Focale 7 Degrés
0.4 x 0.7 Brennfleck 7 Grad
0.4 x 0.7 De Marcas Focales 7 Grados

Volume scan time (seconds)	Maximum allowed tube current (mA) as a function of the following starting heat storage and tube voltages								
	Starting heat storage = 40 %			Starting heat storage = 55 %			Starting heat storage = 70 %		
	80 kV	100 kV	120 kV	80 kV	100 kV	120 kV	80 kV	100 kV	120 kV
1	350 (c)	280	240	350 (c)	280	240	350 (c)	280	240
2	350 (c)	280	240	350 (c)	280	240	350 (c)	280	240
4	350 (c)	280	240	350 (c)	280	240	350 (c)	280	240
10	350 (c)	280	240	350 (c)	280	240	350 (c)	280	240
20	350 (c)	280	240	350 (c)	280	240	350	280	230
30	350 (c)	280	240	350 (c)	280	240	330	260	220
40	350 (c)	280	240	350 (c)	280	230	270 (a)	210 (a)	180 (a)
50	350 (c)	280	240	340	270	230	220 (a)	180 (a)	150 (a)
60	350 (c)	280	240	290 (a)	230 (a)	190 (a)	190 (a)	150 (a)	130 (a)
70	340 (a)	270 (a)	230 (a)	260 (a)	200 (a)	170 (a)	170 (a)	140 (a)	110 (a)

■ 0.6 x 1.3 Focal Spot 7 Degrees
0,6 x 1,3 Dimension Focale 7 Degrés
0.6 x 1.3 Brennfleck 7 Grad
0.6 x 1.3 De Marcas Focales 7 Grados

Volume scan time (seconds)	Maximum allowed tube current (mA) as a function of the following starting heat storage and tube voltages								
	Starting heat storage = 40 %			Starting heat storage = 55 %			Starting heat storage = 70 %		
	80 kV	100 kV	120 kV	80 kV	100 kV	120 kV	80 kV	100 kV	120 kV
1	610	480	400	610	480	400	610	480	400
2	610	480	400	610	480	400	610	480	400
4	610	480	400	610	480	400	610	480	400
10	610	480	400	610	480	400	570	460	380
20	610	480	400	580	460	380	490 (a)	390 (a)	320 (a)
30	590	470	390	540	430	360	340 (a)	270 (a)	230 (a)
40	560	450	370	420 (a)	340 (a)	280 (a)	270 (a)	210 (a)	180 (a)
50	470 (a)	380 (a)	310 (a)	350 (a)	280 (a)	230 (a)	220 (a)	180 (a)	150 (a)
60	400 (a)	320 (a)	260 (a)	290 (a)	230 (a)	190 (a)	190 (a)	150 (a)	130 (a)
70	340 (a)	270 (a)	230 (a)	260 (a)	200 (a)	170 (a)	170 (a)	140 (a)	110 (a)

Note:

1. Limits are based on maximum track rating except for the following codes:
   a - Limited by available heat storage.
   b - Limited by window heating.
   c - Limited by filament emission.
2. H.S. = Heat Storage
   kV = Tube Voltage

Rating charts reflect maximum tube performance. Tube operation is ultimately limited by system software.

Remarque:

1. Les limites sont fonction de l'indice maximal de surface de l'anode, sauf pour les codes suivants:
   a - Limité par le stockage thermique disponible.
   b - Limité par le chauffage de la fenêtre.
   c - Limité par le rayonnement des filaments.
2. H.S = Stockage Thermique
   kV = Tube Voltage

Abaques de caractéristiques représentent des valeurs maximales. L'utilisation du tube est finalement limitée par le logiciel du système.

Anmerkungen:

1. Grenwerte basieren auf der maximalen Anodenoberflächenleistung mit Ausnahme der folgenden Codes:
   a - Durch verfügbare Wärmekapazität begrenzt.
   b - Durch Öffnungserwärmung begrenzt.
   c - Durch Glühfadenemission begrenzt.
2. H.S. = Wärmekapazitat
   kV = Röhre Spannung

Die leistungskurven zeigen die maximale Röhrenleistung. Der Röhrenbetrieb ist ultimativ zu begrenzen durch die Systemkontrollsoftware.

Nota:

1. La clasificación de la marca maxima son limitadas, eccepto por los siquientes codigos:
   a - Limitado por el almacenaje de calor disponible.
   b - Limitado por el calor de conducción de la ventanilla.
   c - Limitado por la emisión del filamento.
2. H.S. = Almacenaje de calor
   kV = Tubo Voltaje

El máximo poder del tubo es reflectada en el clasificación diagrama. La operación del tubo es ultimamente limitada por el control del sistema programado.

Copyright © 2022, Varex Imaging Corporation. All Rights Reserved.

Cathode Emission Characteristics Charts IEC 60613
Caractéristiques d'Émission du Filament CEI 60613
Kathoden - Emissionskennlinien IEC 60613
Caracteristicas de Emisión del Catodo IEC 60613

3Ø ⎓

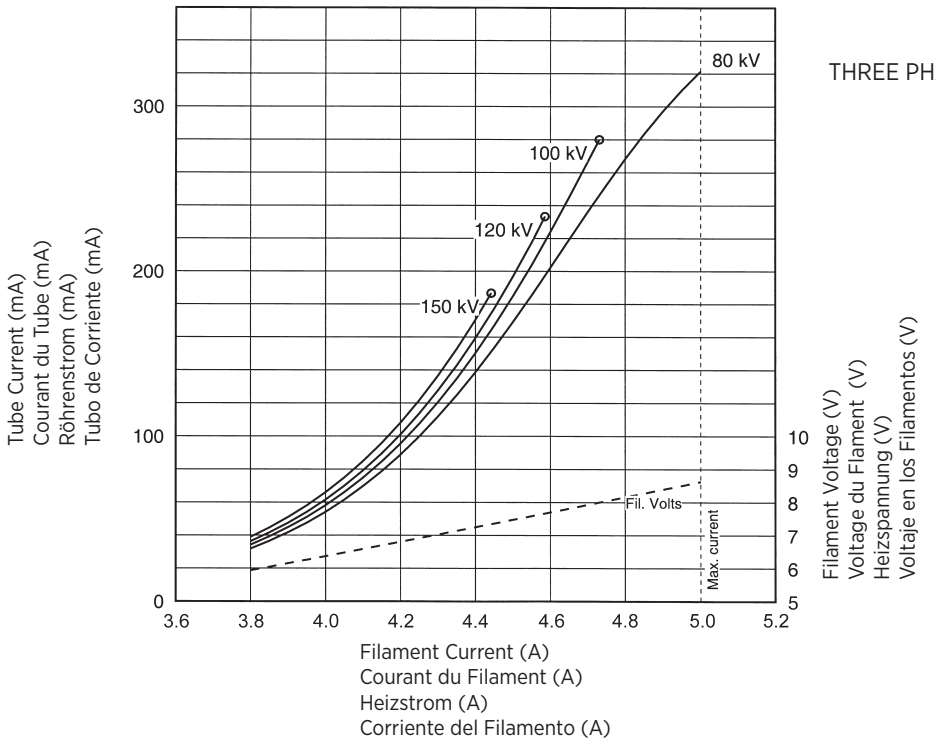

THREE PHASE EMISSION (± .15 A)
0.4 x 0.7

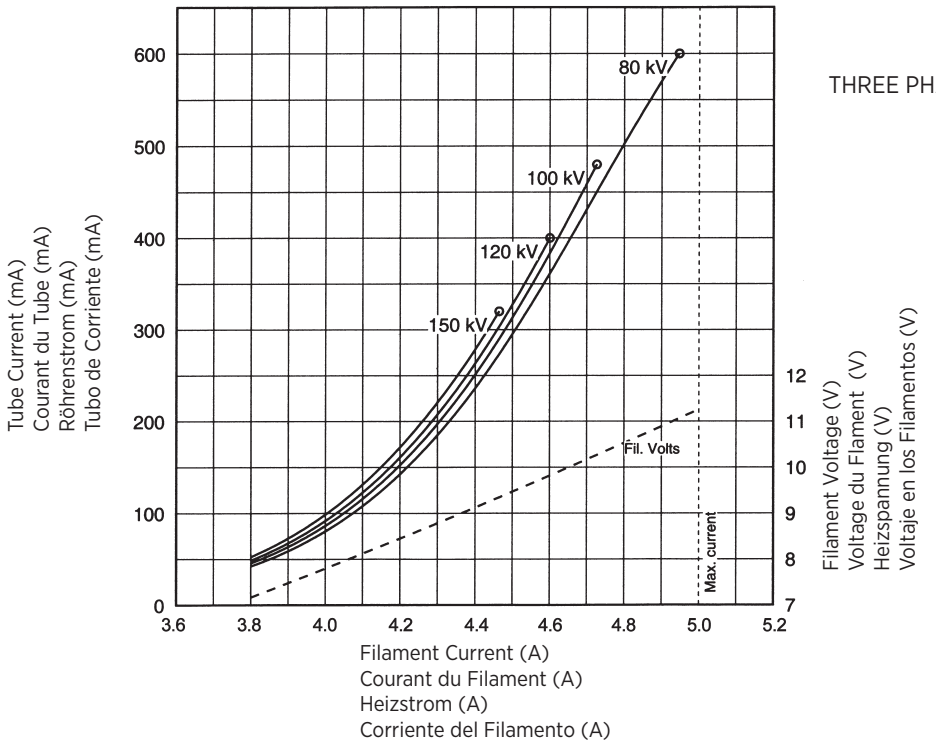

THREE PHASE EMISSION (± .15 A)
0.6 x 1.3

Copyright © 2022, Varex Imaging Corporation. All Rights Reserved.

B-590H Housing

Maximum Peak Voltage	150 kV
Anode to Ground	75 kV
Cathode to Ground	75 kV
Maximum X-ray Tube Assembly Heat Content	4.6 MJ (6.5 MHU)
Nominal Continuous Input Power	7.1 kW (9.9 kHU/sec) IEC 60613:2010
Maximum Housing Temperature	78°C
Maximum Heat Exchanger Dissipation	
HE-1000	9.0 kW (12.6 kHU/sec)
HE-547	6.3 kW (8.8 kHU/sec)
Focal Point Position (Central Ray) Within 1mm (X, Y Direction from the center of radiation port.)	
X-Ray Tube Assembly	
Permanent filtration	1.5 mm Al IEC 60522/1999
Loading Factors for Leakage Radiation	150 kV, 47 mA
High Voltage Cable Receptacles	Per IEC 60526
Ambient Air Temperature Limits for Operation	5°C to 40°C
Temperature Limits for Storage and Transport	-20°C to +75°C
Humidity	+10% to +90%
Atmospheric Pressure Range	70 kPa to 106 kPa
Weight - Tube, Housing, and HE assembly	
Housing with HE-1000	72.1 kg (159 lbs)
Housing with HE-547	67.1 kg (148 lbs)
IEC Classification	Class 1
Safety Devices - Thermal Switch	
Normally Closed Contact	Opening at 85°C ±4°C
Pressure Switch - Normally Open Contact	Contacts close with adequate oil flow.
Filament Frequency Limits	50 HZ - 25 kHZ
Power Supply	DC

Le Gaine B-590H

Tension maximale	150 kV
Tension Anode - Terre	75 kV
Tension Cathode - Terre	75 kV
Capacité Thermique Maximale de L'Ensemble Tube/Gaine	4,6 MJ (6,5 MUC)
Continue nominale Puissance d'entrée	7,1 kW (9,9 kUC/sec) CEI 60613:2010
Température maximale de la gaine	78°C
Dissipation Maximale de l'échangeur de chaleur	
HE-1000	9,0 kW (12,6 kUC/sec)
HE-547	6,3 kW (8,8 kUC/sec)
Position du foyer (rayon central) à 1mm près (Coordonnées X, Y par rapport au centre du port de rayonnement.)	
Ensemble Radiogène	
Filtre non amovible	1,5 mm Al CEI 60522/1999
Facteur de Charge Poru Rayonement de fuite	150 kV, 47 mA
Receptacle de câble à haute tension	Par CEI 60526
Température Ambiante Pendant L'usage	5°C à 40°C
Limites de Température Pour le Transport et Pour L'Emmasinage	-20°C à +75°C
Humidité	+10% à +90%
Limites de pression atmosphérique	70 kPa à 106 kPa
Poids - Assemblage de tube, Gain et Échangeur de Chaleur	
Gaine avec HE-1000	72,1 kg (159 lbs)
Gaine avec HE-547	67,1 kg (148 lbs)
Classification CEI	Classe 1
Dispositifs de Sécurité - Switch Thermique	
Normalement Fermé	Ouverture à 85°C ±4°C
Interrupteur de Pression - Contact Normalement Ouvert	Contacts fermé en présence d'un débit d'huil adéfquat.
Limites de Fréquence des Filaments	50 HZ - 25 kHZ
Alimentation Demandée	Courant Continu

Das B-590H Gehäuse

Maximale Spannungsfestigkeit	150 kV
Anode gegen Erde	75 kV
Kathode gegen Erde	75 kV
Maximale Wärmespeicherkapazität des Strahlergehäuses	4.6 MJ (6.5 MHU)
Kontinuierliche Eingangs-Nennleistung	7.1 kW (9.9 kHU/sek) IEC 60613:2010
Maximale Gehäusetemperatur	78°C
Maximale Wärmeaustauscher - Verlustleistung	
HE-1000	9.0 kW (12.6 kHU/sek)
HE-547	6.3 kW (8.8 kHU/sek)
Brennfleckposition (Zentralstrahl) innerhalb 1mm. (X-, Y-Achse von der Mitte des Strahlenaustrittsfensters)	
Röntgenstrahlers	
Eigenfilterwert	1.5 mm Al IEC 60522/1999
Ladefaktoren für Leckstrahlmessung	150 kV, 47 mA
Hochspannungskabelbehälter	Pro IEC 60526
Umgebungstemperaturgrenzen für den Betrieb	5°C bis 40°C
Temperaturgrenzen für Aufbewahrung und Transport	-20°C bis +75°C
Feuchtigkeit	+10% bis +90%
Luftdruck	70 kPa bis 106 kPa
Gewicht - Strahlergehäuses und Wärmetauscher	
Gehäuse mit HE-1000	72.1 kg (159 lbs)
Gehäuse mit HE-547	67.1 kg (148 lbs)
IEC Klassifizierung	Klasse 1
Sicherheitseinrichtungen - Thermoschalter	
normalerweise geschlossen Verbindung	Offen bei 85°C ±4°C
Druckschalter - Kontakte normalerweise öffen	Kontakte geschlossen sich bei ausreichendem Ölfluß.
Heizfaden - Frequenzgrenze	50 HZ - 25 kHZ
Netzanschluß	DC

Encaje de B-590H

Tensión máxima	150 kV
Anodo a Tierra	75 kV
Catodo a Tierra	75 kV
Maximo Calor Contenido Ensamblaje del Tubo de Rayos X	4.6 MJ (6.5 MHU)
Potencia nominal de entrada continua	7.1 kW (9.9 kHU/seg) IEC 60613:2010
Temperatura máxima de la encaje	78°C
Disipación maxima del radiador	
HE-1000	9.0 kW (12.6 kHU/seg)
HE-547	6.3 kW (8.8 kHU/seg)
Posición de la marca focal (Rayo Central) Dentro de 1mm. (La Dirección axial X, Y se refiere del centro de la Radiación Portal.)	
Ensamblaje de Tubo de Rayos X	
Filtración Permanente	1.5 mm Al IEC 60522/1999
Especificaciones de Encaje para la fuga de Radiacion	150 kV, 47 mA
Receptáculo del cable de tensión	Por IEC 60526
Temperatura Limitada de Operación	5°C a 40°C
Temperatura Limitada de Almacen y Transporte	-20°C a +75°C
Humedad	+10% a +90%
Límites de la presión atmosférica	70 kPa a 106 kPa
Peso - Ensamblaje del Tubo de Rayos X y Radiador	
Encaje con HE-1000	72.1 kg (159 lbs)
Encaje con HE-547	67.1 kg (148 lbs)
IEC Clasificación	Clase 1
Aparatos de Seguridad - Interruptor Termal	
Normalmente Cerrado	Aperature en 85°C ±4°C
Interruptor de presión - Normalmente los contactos estan cerrado	Contactos abierto con adecuado flujo de aceite.
Limites de la frecuencia del filamento	50 HZ - 25 kHZ
Suministrador-de-Poder	Corriente Directa

Copyright © 2022, Varex Imaging Corporation. All Rights Reserved.

B-590H Housing | Le Gaine B-590H | Das B-590H Gehäuse | Encaje de B-590H

with HE-1000

Dimensions are for reference only
Les dimensions sont pour la référence seulement
Maße sind als nur Referenz
Las dimensiones están para la referencia solamente

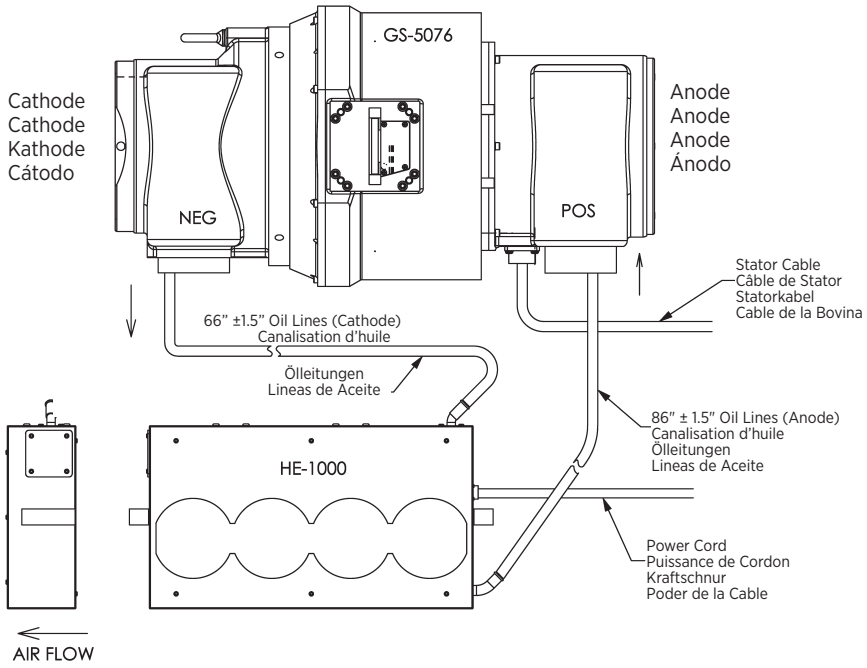

As viewed looking down into the receptacle

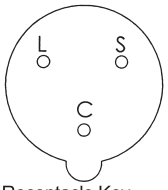

Receptacle Key
Clef du Receptacle
Hochspannungsbuchsen
Llava del Receptaculo

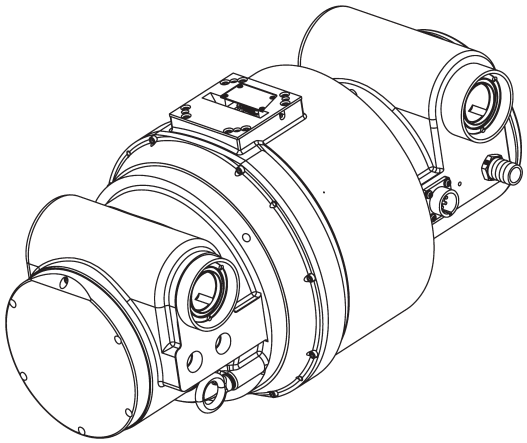

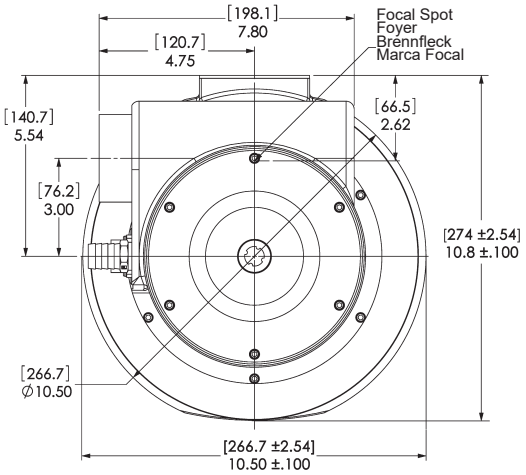

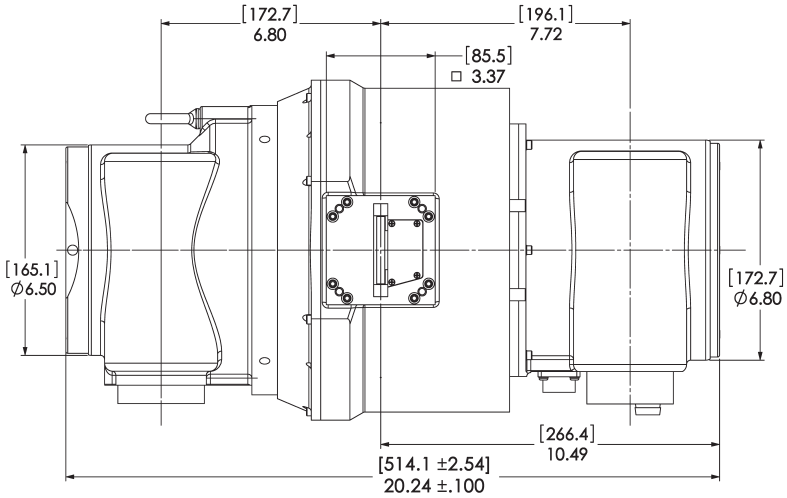

Copyright © 2022, Varex Imaging Corporation. All Rights Reserved.

B-590H Housing | Le Gaine B-590H | Das B-590H Gehäuse | Encaje de B-590H

with HE-547

Dimensions are for reference only
Les dimensions sont pour la référence seulement
Maße sind als nur Referenz
Las dimensiones están para la referencia solamente

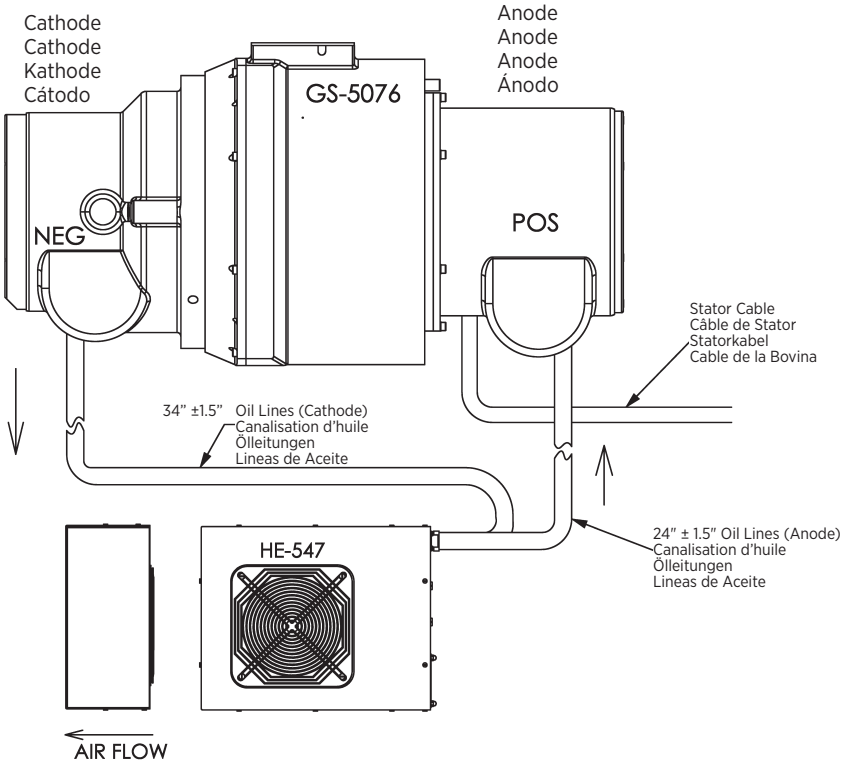

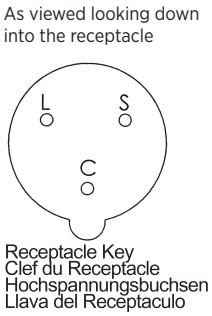

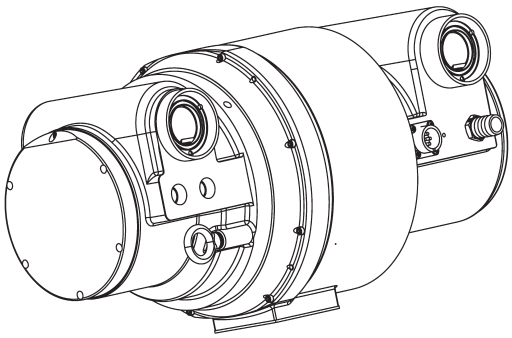

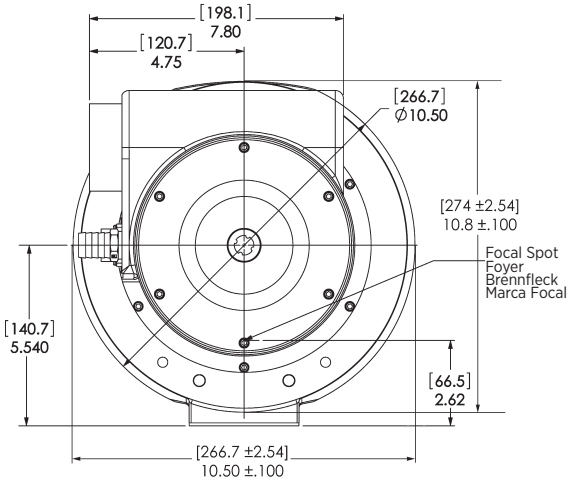

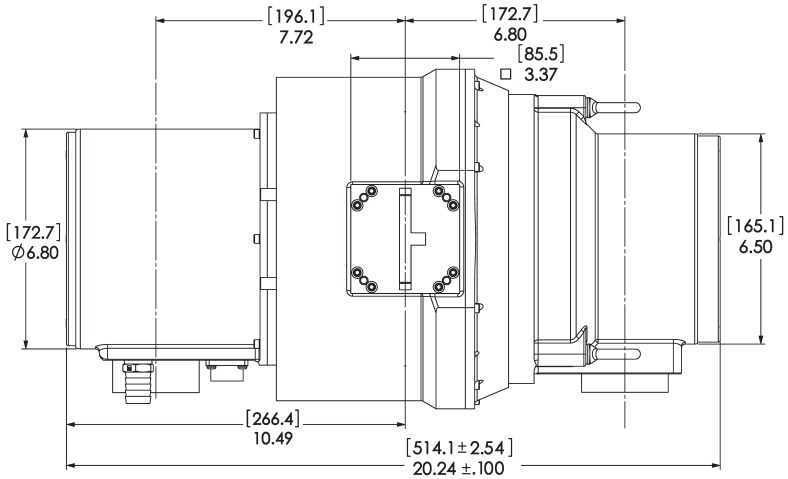

Copyright © 2022, Varex Imaging Corporation. All Rights Reserved.

Tube Housing Assembly Heating and Cooling IEC 60613
Échauffement et Refroidissement de l'Ensemble CEI 60613
Röhrengehäusebaugruppe Aufheizung und Abkühlung IEC 60613
Enfriamiento y Calentamiento del Encaje Asamblado IEC 60613

GS-5076/B-590H
TUBE HOUSING ASSEMBLY HEATING AND COOLING

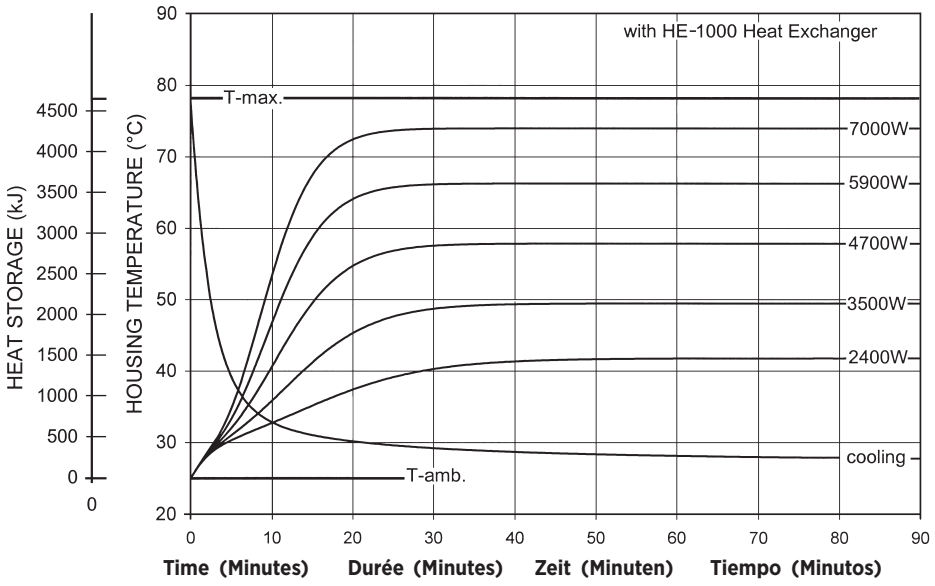

TUBE HOUSING ASSEMBLY HEATING AND COOLING

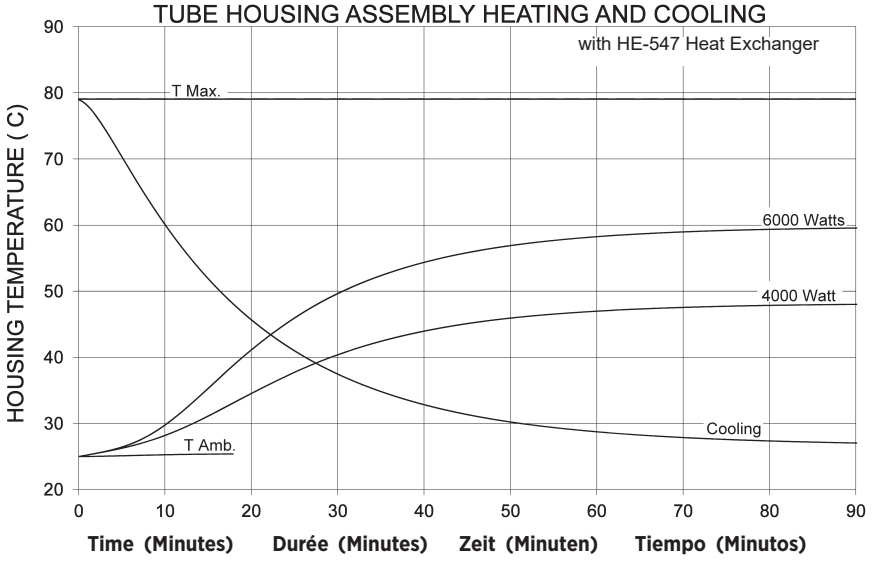

Note:
1. Heat input into housing includes all power sources; tube, filament, stator and circulating pump.

2. Heating curves based on no restrictions to air flow through heat exchanger, or natural convection around tube housing assembly.

3. Heating and cooling curves reflect maximum tube performance. Tube operation is ultimately limited by system software control.

Remarque:
1. L'entrée de chaleur dans la gaine comprend toutes les sources de puissance; tube, filament, stator et pompe circulante.

2. Courbes de chauffage basées sur l'absence de restrictions à la circulation de l'air par l'échangeur de chaleur, ou convection naturelle autour de l'assemblage de boîtiers de tubes.

3. Les abaques d'échauffement et de refroidissement représentent des valeurs maximales. L'utilisation du tube est finalement limitée par le logiciel du système.

Anmerkungen:
1. Die Wärmeeingangsleistung des Strahlenschutzgehäuse umfasst alle Energiequellen, wie: Strahler, Heizfäden, Stator und Umwälzpumpe.

2. Die Heizkurven basieren auf keinerlei Einschränkung durch den Wärmetauscher, oder der natürlichen Konvektion um das Strahlenschutzgehäuse.

3. Die Angaben stellen die höchstzulassigen Betriebswerte dar. Der technische Betrieb muß im Rahmen der Belastungs- und Abkühlkennlinien erfolgen.

Nota:
1. La entrada de calor en el encaje incluye todas las fuentes de alimentación; tubo, filamento, estator y bomba de circulación.

2. Curvas de calentamiento sin ninguna restricción al flujo de aire a través del intercambiador de calor, o convección natural alrededor del conjunto de la coraza del tubo de rayos-x.

3. El máximo poder del tubo es reflectada en el diagrama de enfriamiento y calentamiento del tubo es ultimamente limitada por el control del sistema programado.

Copyright © 2022, Varex Imaging Corporation. All Rights Reserved.

with HE-1000

Stator Ratings and Characteristics
Spécificités et Caractéristiques du Stator
Statornennleistungen und Merkmale
Caracteristicas y Clarificacion de la Bovina

Terminal / Wire Color Chart
Terminaux / Code Couleur
Klemmen / Drahtfarbentabelle
Maja Del Alambre de Color Impulado / Terminal

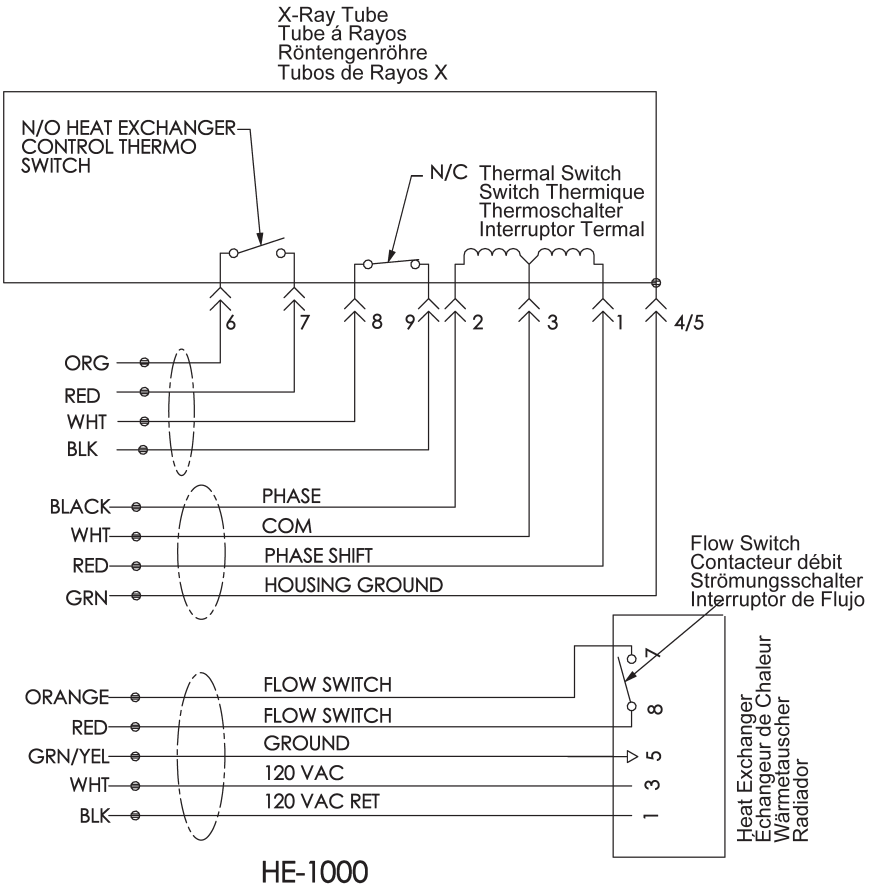

1	Red Rouge Rot Rojo	Phase Shift Stator de Changement de Phase Veränderliche Statorphase Cambio de Fase del Estator
2	Black Noir Schwarz Negro	Phase Phase Phase Fase
3	White Blanc Weiss Blanco	Common Neutre Neutral Común
4/5	Green Vert Grün Verde	Housing Ground Masse de la Gaine Masse des Gehäuses Encaje a Tierra
6	Orange Orange Orange Anaranjado	Thermo Switch Switch Thermique Thermoschalter Interruptor Termal
7	Red Rouge Rot Rojo	Thermal Switch Switch Thermique Thermoschalter Interruptor Termal
8	White Blanc Weiss Blanco	Thermal Switch Switch Thermique Thermoschalter Interruptor Termal
9	Black Noir Schwarz Negro	Thermal Switch Switch Thermique Thermoschalter Interruptor Termal

7	Orange Orange Orange Anaranjado	Flow Switch Contacteur de débit Strömungsschalter Interruptor de Flujo
8	Red Rouge Rot Rojo	Flow Switch Contacteur de débit Strömungsschalter Interruptor de Flujo
5	Green/Yellow Vert/Jaune Grün/Gelb Verde/Amarillo	Housing Ground Masse de la Gaine Masse des Gehäuses Encaje a Tierra
3	White Blanc Weiss Blanco	120 VAC
1	Black Noir Schwarz Negro	120 VAC Ret

Stator Drive Frequency Fréquence d'entraînement du stator Statorantrieb Frequenz Frecuencia de la impulsión del estator	RPM
120 Hz	6120 - 7480

Stator Coil Resistance:
Black to White 6.0 Ω ±15%
Green to White 5.7 Ω ±15%

Starter Voltage: **Start** **Run**
120 Hz 215 - 245 VAC 80 VAC

Time to Full Speed:
120 Hz 0 - 6600 RPM 10 Sec.

X-Ray Tube Assembly:
GS-5076/B-590H IEC 60601-2-28

Résistance de la bobine du stator:
(résistance ohmique)
Noir - Blanc 6,0 Ω ±15%
Vert - Blanc 5,7 Ω ±15%

Tension de démarrage:
120 Hz 215 - 245 alternatif au démarrage
80 alternatif en maintien

Temps our atteindre la vitesse maximum:
120 Hz de 0 à 6600 trs./mn 10 sec.

Ensemble radiogène:
GS-5076/B-590H CEI 60601-2-28

Stator - Spulenwiderstand
Schwarz - Weiss 6.0 Ω ±15%
Grün - Weiss 5.7 Ω ±15%

Spannungen: **Anlauf** **Weiterlauf**
120 Hz 215 - 245 VAC 80 VAC

Hochlaufzeit:
120 Hz 0 - 6600 U/min 10 Sek.

Röntgenstrahler:
GS-5076/B-590H IEC 60601-2-28

Resistencia del Rollo de la Bovina:
Negro a Blanco 6.0 Ω ±15%
Verde a Blanco 5.7 Ω ±15%

Voltage de la Obtenida:
Empezar **Funcionar**
120 Hz 215 - 245 VAC 80 VAC

Tiempo Para la Velocidad Maxima:
120 Hz 0 - 6600 RPM 10 Segundo

Ensamblaje de Tubo de Rayos X:
GS-5076/B-590H IEC 60601-2-28

Copyright © 2022, Varex Imaging Corporation. All Rights Reserved.

Stator Ratings and Characteristics
Spécificités et Caractéristiques du Stator
Statornennleistungen und Merkmale
Caracteristicas y Clarificacion de la Bovina

with HE-547

Terminal / Wire Color Chart
Terminaux / Code Couleur
Klemmen / Drahtfarbentabelle
Maja Del Alambre de Color Impulado / Terminal

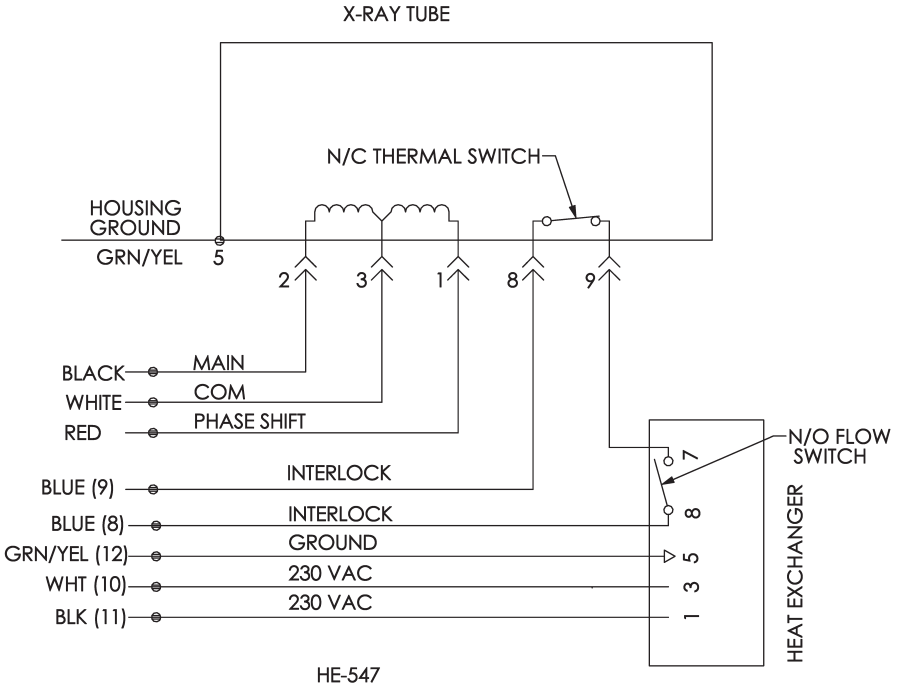

1	Red Rouge Rot Rojo	Phase Shift Stator de Changement de Phase Veränderliche Statorphase Cambio de Fase del Estator
2	Black Noir Schwarz Negro	Main Principal Haupt Principal
3	White Blanc Weiss Blanco	Common Neutre Neutral Común
5	Green/Yellow Vert/Jaune Grün/Gelb Verde/Amarillo	Housing Ground Masse de la Gaine Masse des Gehäuses Encaje a Tierra
8/9	White Blanc Weiss Blanco	Thermal Switch Switch Thermique Thermoschalter Interruptor Termal

7	Blue [9] Bleu Blau Azul	Flow Switch Contacteur de débit Strömungsschalter Interruptor de Flujo	3	White [10] Blanc Weiss Blanco	230 VAC
8	Blue [8] Bleu Blau Azul	Flow Switch Contacteur de débit Strömungsschalter Interruptor de Flujo	1	Black [11] Noir Schwarz Negro	230 VAC Ret
5	Green/Yellow [12] Vert/Jaune Grün/Gelb Verde/Amarillo	Housing Ground Masse de la Gaine Masse des Gehäuses Encaje a Tierra			

Stator Drive Frequency Fréquence d'entraînement du stator Statorantrieb Frequenz Frecuencia de la impulsión del estator		RPM
2896 Stator	50/60 Hz	2520-3080/3060-3740
7579 Stator	120 Hz	6120-7480

"R" Stator - 2896
Stator Coil Resistance:
Black to White 14 Ω ±15%
Green to White 46 Ω ±15%

Starter Voltage: **Start** **Run**
50/60 Hz 220 VAC 85 VAC

Time to Full Speed:
50/60 Hz 0 - 2800/3400 RPM 10 Sec.

"Q" Stator - 7579
Stator Coil Resistance:
Black to White 6.0 Ohms ±15%
Green to White 5.7 Ohms ±15%

Starter Voltage: **Start** **Run**
120 Hz 215 - 245 VAC 80 VAC

Time to Full Speed:
120 Hz 0 - 6600 RPM 10 Sec.

X-Ray Tube Assembly:
GS-5076/B-590H IEC 60601-2-28

"R" Stator - 2896
Résistance de la bobine du stator:
(résistance ohmique)
Noir - Blanc 14 Ω ±15%
Vert - Blanc 46 Ω ±15%

Tension de démarrage:
50/60 Hz 220 alternatif au démarrage
85 alternatif en maintien

Temps our atteindre la vitesse maximum:
50/60 Hz de 0 à 2800/3400 trs./mn 10 sec.

"Q" Stator - 7579
Résistance de la bobine du stator:
(résistance ohmique)
Noir - Blanc 6,0 Ohms ±15%
Vert - Blanc 5,7 Ohms ±15%

Tension de démarrage:
120 Hz 215 - 245 alternatif au démarrage
80 alternatif en maintien

Temps our atteindre la vitesse maximum:
120 Hz de 0 à 6600 trs./mn 10 sec.

Ensemble radiogène:
GS-5076/B-590H CEI 60601-2-28

"R" Stator - 2896
Stator - Spulenwiderstand
Schwarz - Weiss 14 Ω ±15%
Grün - Weiss 46 Ω ±15%

Spannungen: **Anlauf** **Weiterlauf**
50/60 Hz 220 VAC 85 VAC

Hochlaufzeit:
50/60 Hz 0 - 2800/3400 U/min 10 Sek.

"Q" Stator - 7579
Stator - Spulenwiderstand
Schwarz - Weiss 6.0 Ohms ±15%
Grün - Weiss 5.7 Ohms ±15%

Spannungen: **Anlauf** **Weiterlauf**
120 Hz 215 - 245 VAC 80 VAC

Hochlaufzeit:
120 Hz 0 - 6600 U/min 10 Sek.

Röntgenstrahler:
GS-5076/B-590H IEC 60601-2-28

"R" Bovina - 2896
Resistencia del Rollo de la Bovina:
Negro a Blanco 14 Ω ±15%
Verde a Blanco 46 Ω ±15%

Voltage de la Obtenida:
Empezar **Funcionar**
50/60 Hz 220 VAC 85 VAC

Tiempo Para la Velocidad Maxima:
50/60 Hz 0 - 2800/3400 RPM 10 Segundo

"Q" Bovina- 7579
Resistencia del Rollo de la Bovina:
Negro a Blanco 6.0 Ohms ±15%
Verde a Blanco 5.7 Ohms ±15%

Voltage de la Obtenida:
Empezar **Funcionar**
120 Hz 215 - 245 VAC 80 VAC

Tiempo Para la Velocidad Maxima:
120 Hz 0 - 6600 RPM 10 Segundo

Tubos de Rayos X Ensamblaje:
GS-5076/B-590H IEC 60601-2-28

Copyright © 2022, Varex Imaging Corporation. All Rights Reserved.

Anode Heating & Cooling Chart
Abaques d' Échauffement et de Refroidissement de L'Anode
Anoden Aufheiz - und Abkühl Kurven
Curvas de Calentamiento y Enfriamiento del Anodo

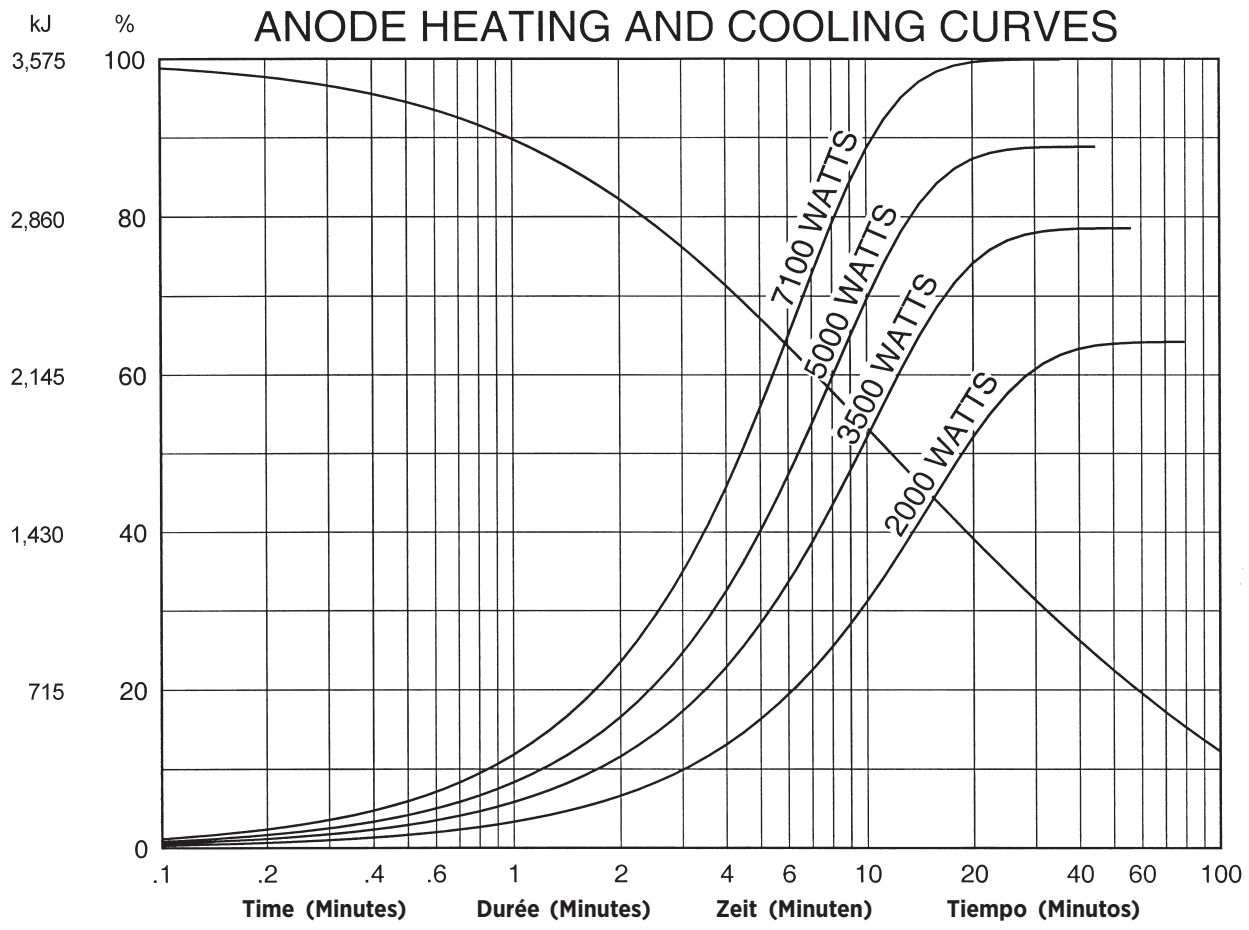

Note:	**Remarque:**	**Anmerkungen:**	**Nota:**
Heating and cooling curves reflect maximum tube performance. Tube operation is ultimately limited by system software control.	Les abaques d'échauffement et de refroidissement représentent des valeurs maximales. L'utilisation du tube est finalement limitée par le logiciel du système.	Die Angaben stellen die höchstzulassigen Betriebswerte dar. Der technische Betrieb muß im Rahmen der Belastungs- und Abkühlkennlinien erfolgen.	El máximo poder del tubo es reflectada en el diagrama de enfriamiento y calentamiento del encaje asamblado. La operación del tubo es ultimamente limitada por el control del sistema programado.

Salt Lake City, UT 1-801-972-5000

For a complete listing of our global offices, visit www.vareximaging.com

Manufactured by Varex Imaging Corporation
Fabrique par Varex Imaging Corporation
Hergestellt von Varex Imaging Corporation
Fabricado por Varex Imaging Corporation

Specifications subject to change without notice.
Spécifications susceptibles d'être modifiées sans préavis.
Technische Daten ohne Gewähr.
Especificaciones sujetas a cambio sin previo aviso.

Copyright © 2022, Varex Imaging Corporation. All Rights Reserved.